BF-X2MC

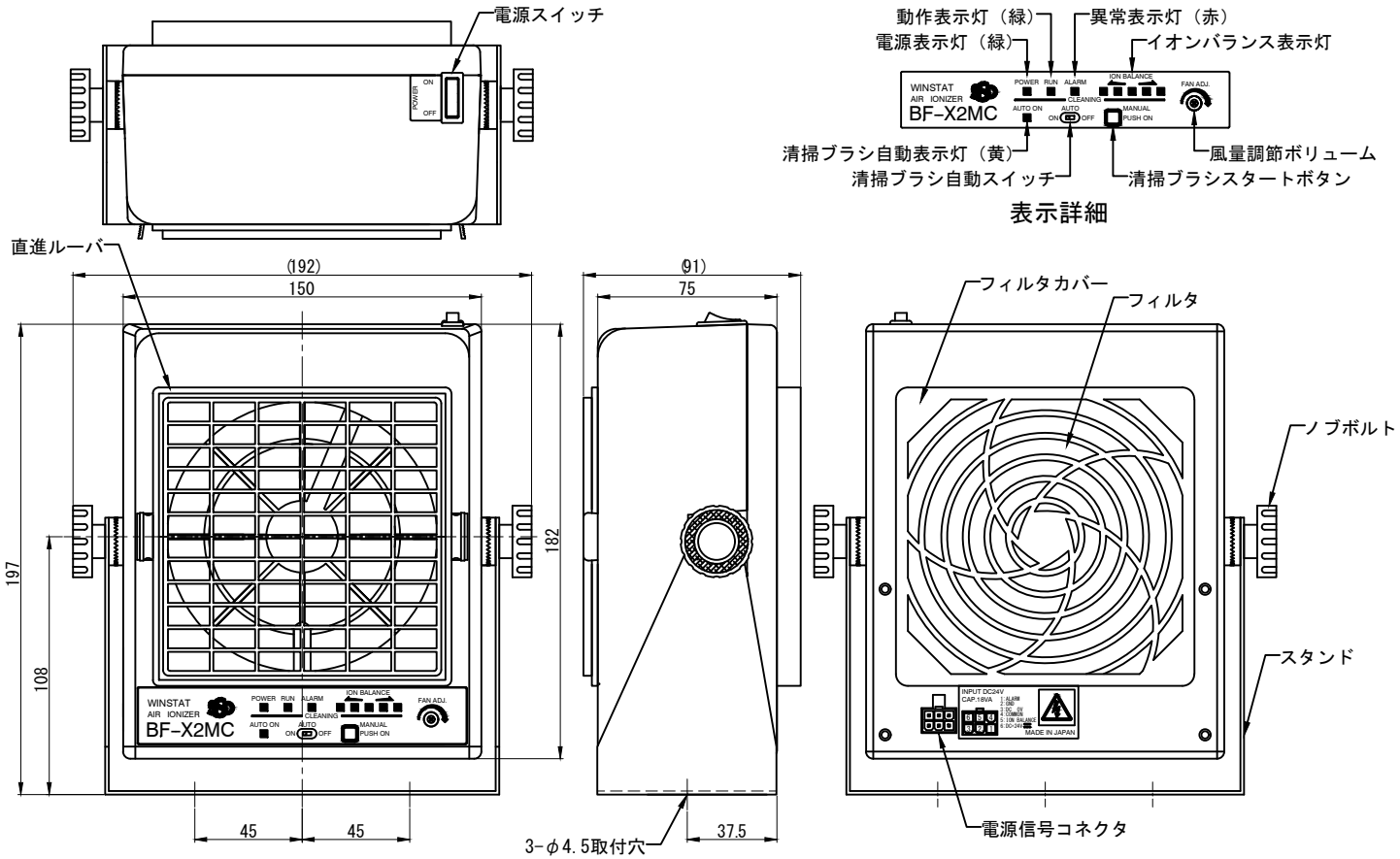
電源スイッチ
ON
POWER
OFF
動作表示灯（緑）
電源表示灯（緑）
異常表示灯（赤）
イオンバランス表示灯
WINSTAT
AIR IONIZER
BF-X2MC
POWER RUN ALARM
ION BALANCE
FAN ADJ.
CLEANING
AUTO ON
AUTO
ON OFF
MANUAL
PUSH ON
清掃ブラシ自動表示灯（黄）
清掃ブラシ自動スイッチ
清掃ブラシスタートボタン
風量調節ボリューム
表示詳細
直進ルーバ
(192)
150
197
108
182
45
45
(91)
75
37.5
3-φ4.5取付穴
フィルタカバー
フィルタ
ノブボルト
スタンド
INPUT DC24V
CAP.1.8VA
MADE IN JAPAN
電源信号コネクタ