BF-X2DD-V2

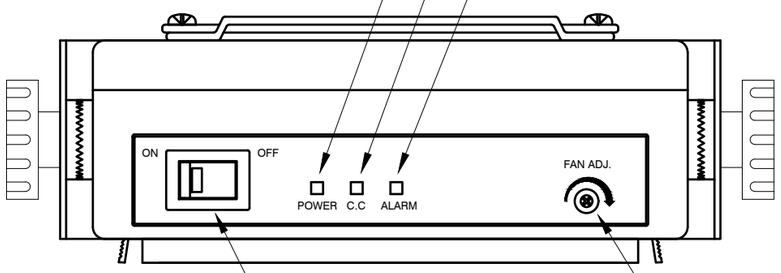
POWER（電源表示灯：緑）
C.C（クリーニングチェック表示灯：黄）
ALARM（電源異常表示灯：赤）
ON
OFF
POWER
C.C
ALARM
FAN ADJ.
電源スイッチ
風量調整ボリューム

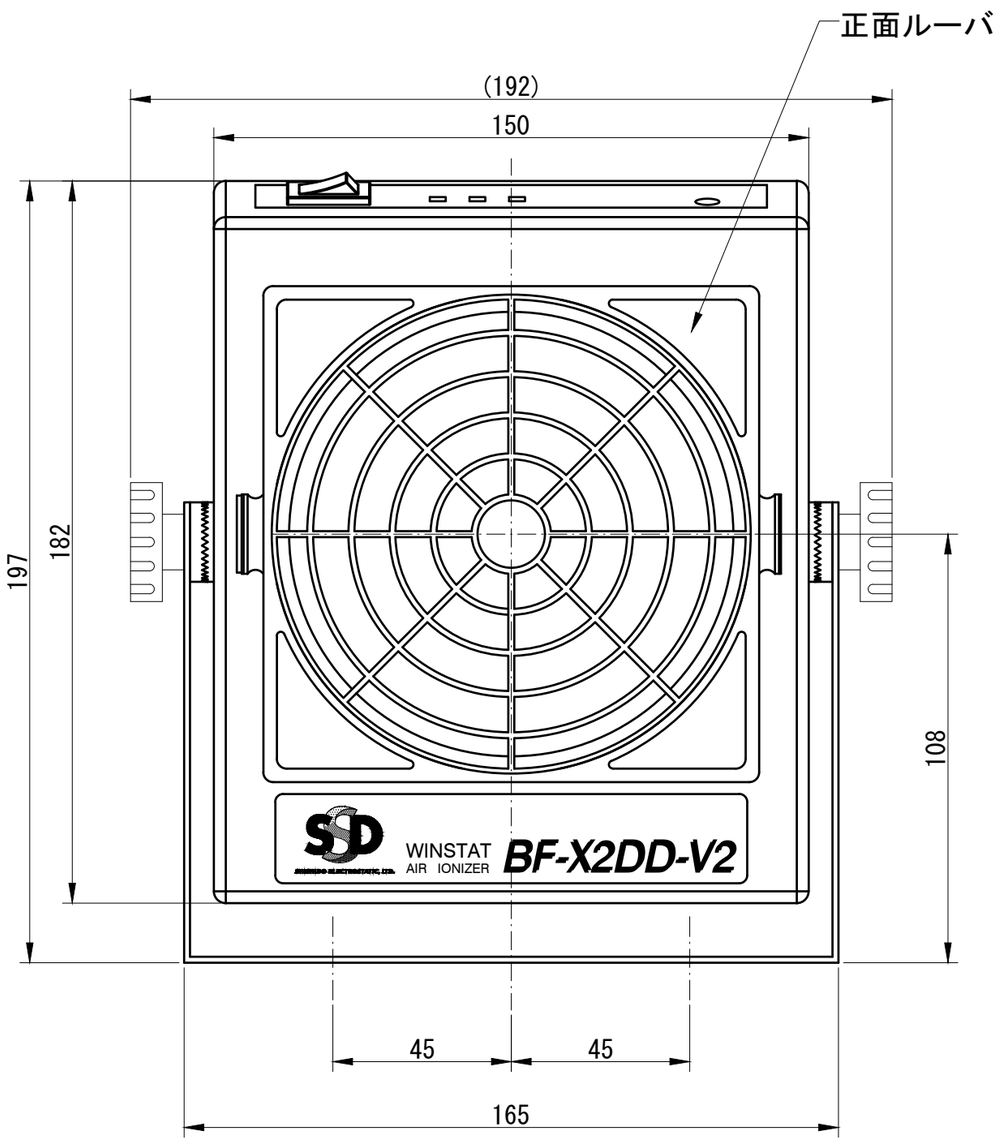
正面ルーバ
(192)
150
197
182
108
WINSTAT
AIR IONIZER
BF-X2DD-V2
45
45
165

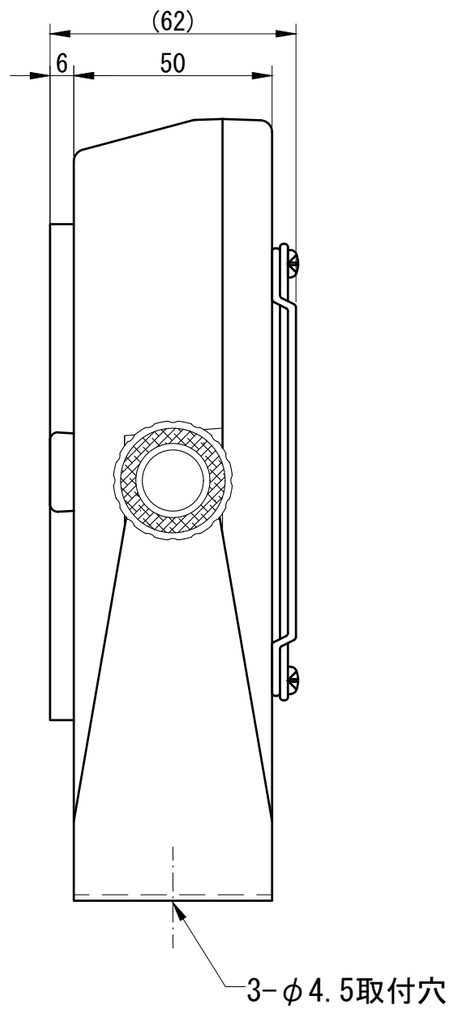
(62)
6
50
3-φ4.5取付穴

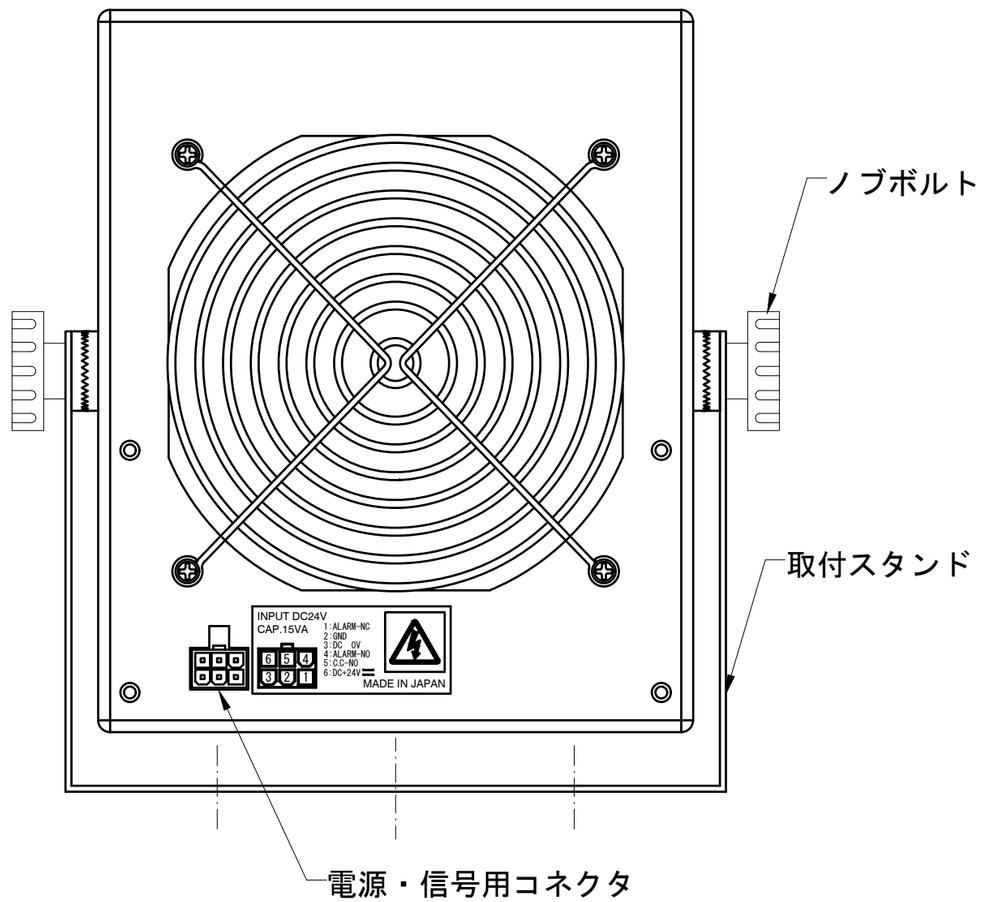
ノブボルト
取付スタンド
INPUT DC24V
CAP.15VA
1:ALARM-NC
2:GND
3:DC 0V
4:ALARM-NO
5:C.C-NO
6:DC+24V
MADE IN JAPAN
電源・信号用コネクタ